IN-DRAIN BASIC SQ

A276309000

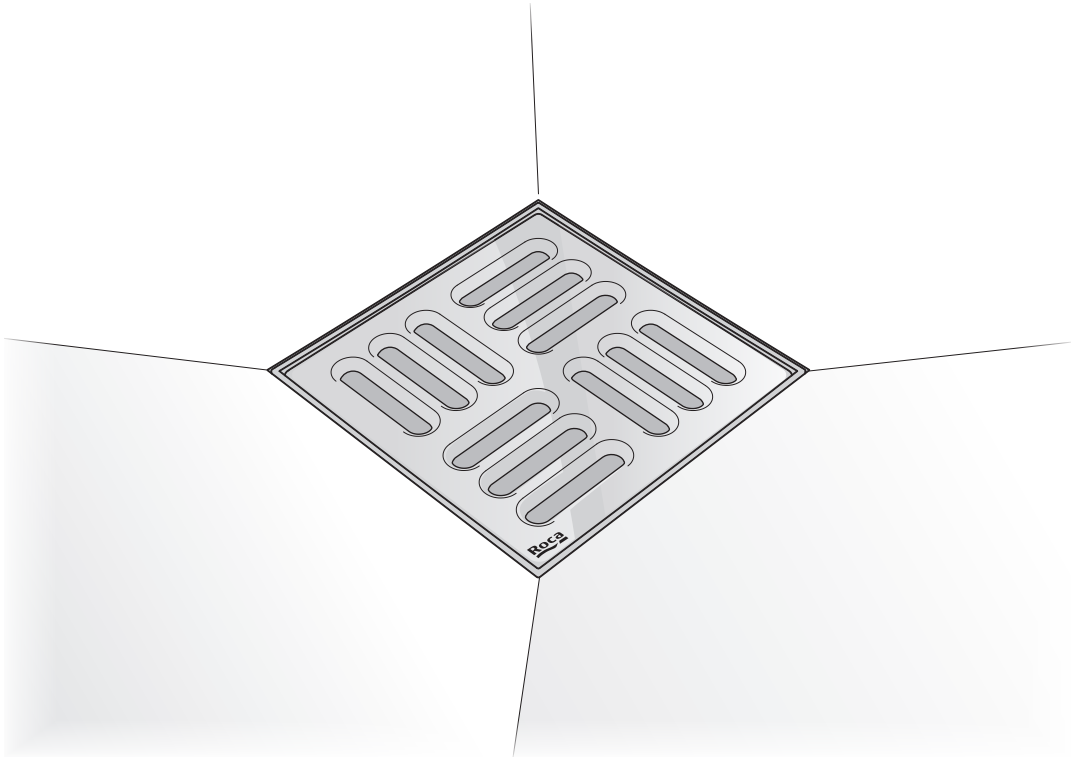

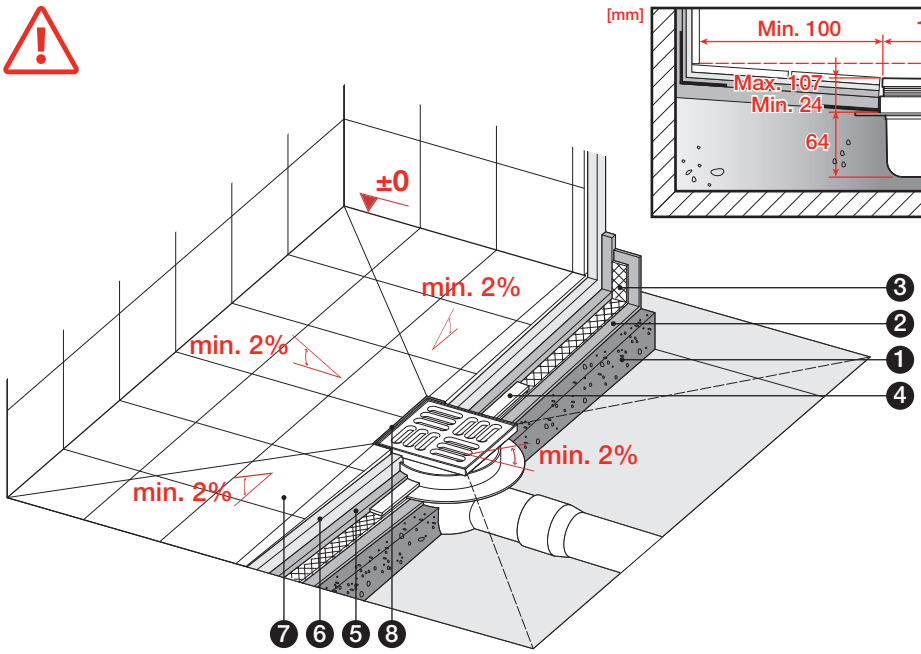

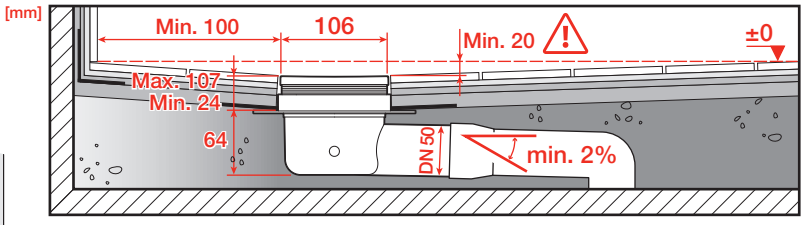

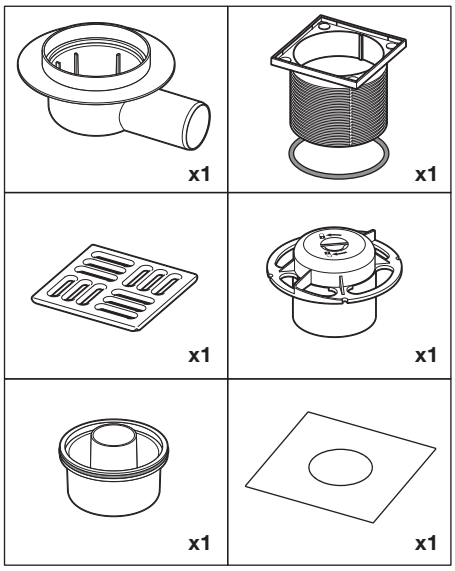

1 Hormigón Concrete Concreto	5 Pintura impermeabilizante Hydroisollation substance Pintura impermeabilizante
2 Pintura impermeabilizante Hydroisollation substance Pintura impermeabilizante	6 Cemento cola Tile Adhesive Cimento cola
3 Manta fibra de vidrio (no incluída) Fiberglass blanket (not included) Manta fibra de vidro (não incluído)	7 Pavimento Tile Revestimento
4 Cinta impermeabilizante (incluída) Hydroisolation tape (included) Fita de impermeabilização (incluído)	8 Sellador elástico Flexible filler Selante elástico

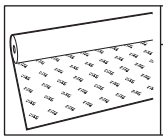

A276113000		
No incluída	Compatible	Opcional
Not included	Compatible	Optional
Não incluída	Compatível	Opcional

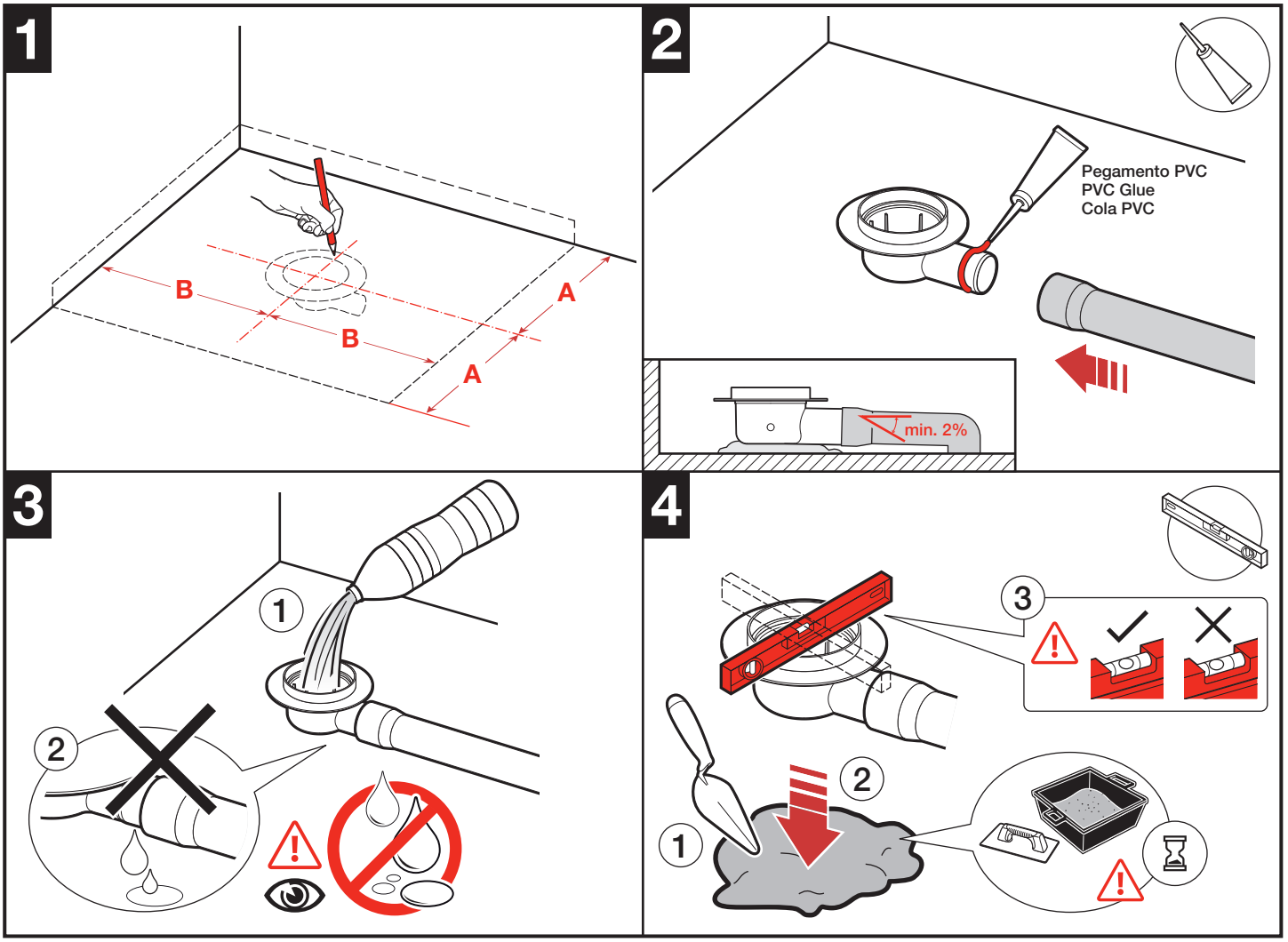

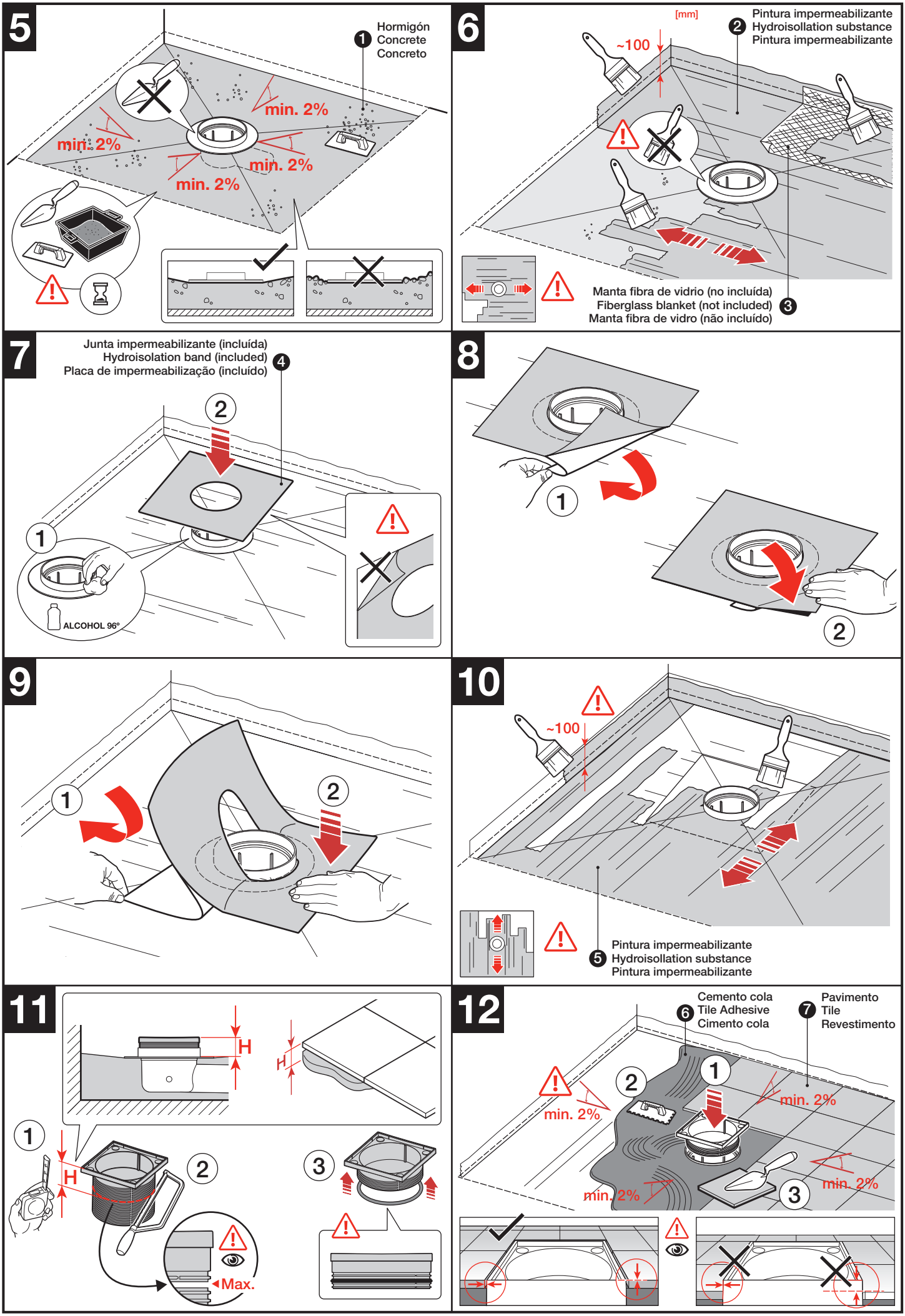
5
1 Hormigón
Concrete
Concreto
min. 2%
min. 2%
min. 2%
min. 2%
6
[mm]
~100
2 Pintura impermeabilizante
Hydroisollation substance
Pintura impermeabilizante
Manta fibra de vidrio (no incluída)
Fiberglass blanket (not included)
Manta fibra de vidro (não incluído) 3
7
Junta impermeabilizante (incluída)
Hydroisolation band (included)
Placa de impermeabilização (incluído) 4
2
1
ALCOHOL 96°
8
1
2
9
1
2
10
~100
5 Pintura impermeabilizante
Hydroisollation substance
Pintura impermeabilizante
11
H
H
1
H
2
Max.
3
12
6 Cemento cola
Tile Adhesive
Cimento cola
7 Pavimento
Tile
Revestimento
1
2
3
min. 2%
min. 2%
min. 2%
min. 2%

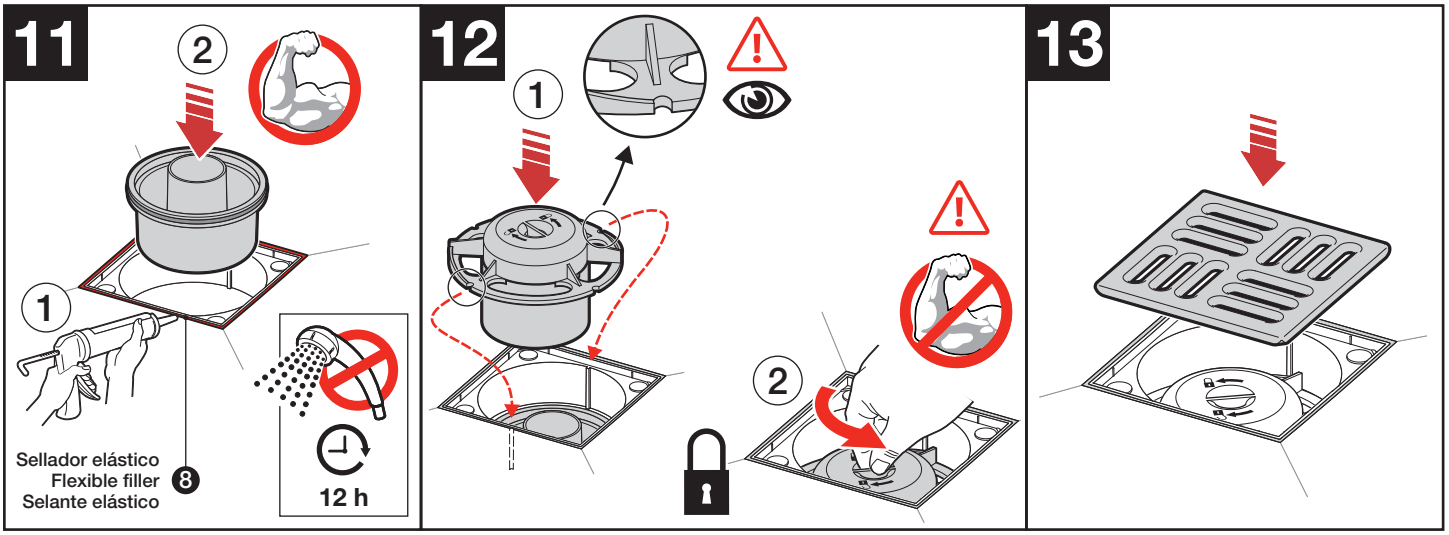

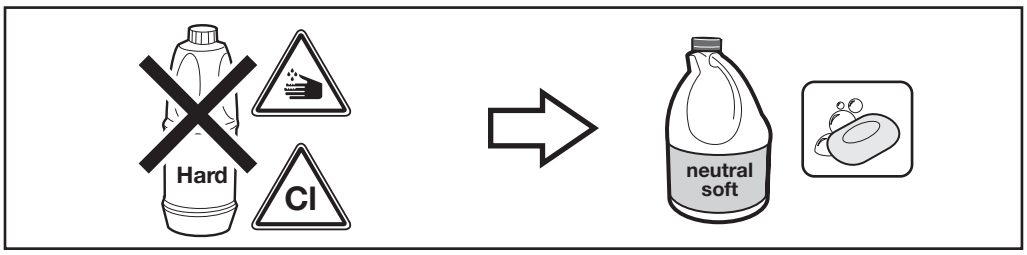

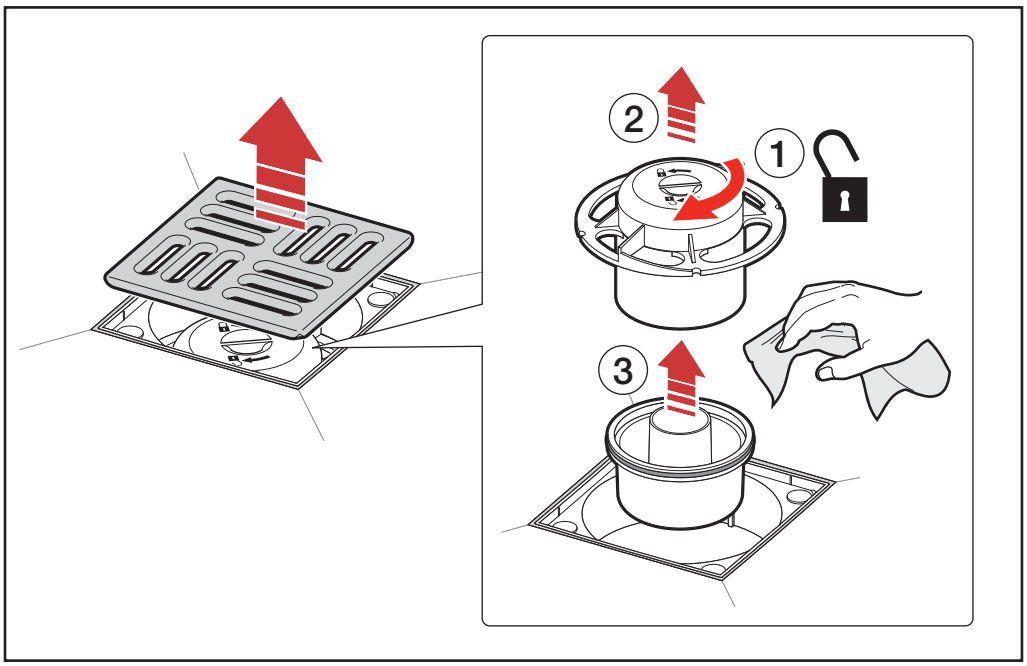

A27G086000a

Roca

Roca Sanitario, S.A.
Avda. Diagonal, 513
08029 Barcelona
SPAIN
www.roca.com

902 304 848 LÍNEA DE ATENCIÓN AL CONSUMIDOR ESPAÑA

902 400 423 SERVICIO TÉCNICO ESPAÑA

productsupport.rs@roca.net
soporteproducto.rs@roca.net